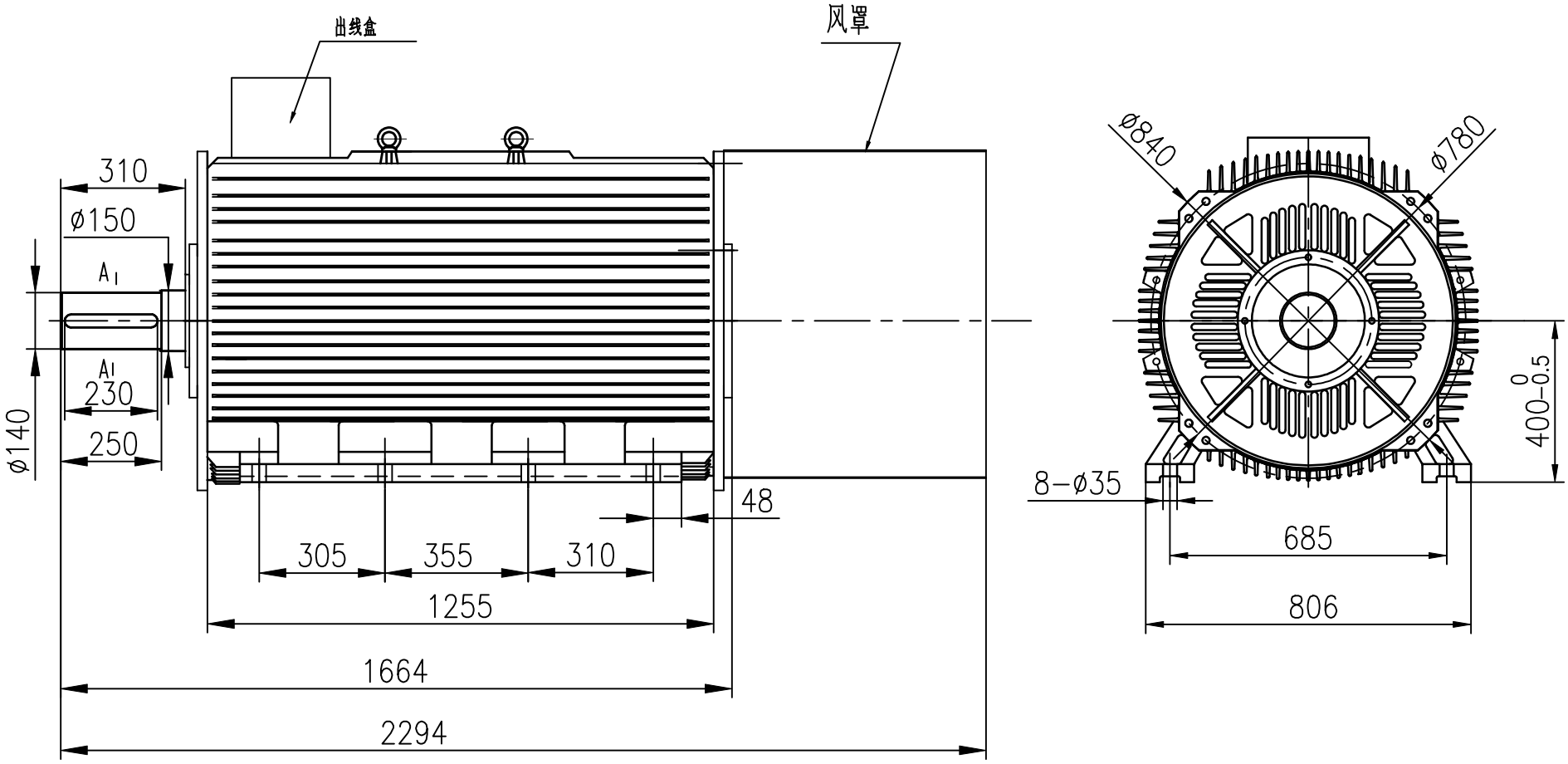

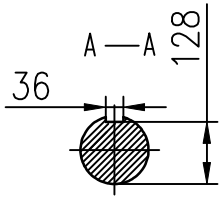

借通尺件登记	
措 图	
校 措	
旧底图总号	
签 字	
日 期	

标记	处数	更改文件号	签字	日期	业务图	包头市天隆永磁电机制造有限责任公司
设计		标准化			图样标记 / 重量 / 比例	永磁发电机
审核					1:1	FF-300kw/350rpm/AC690V
工艺		日期			共 页 / 第 页	