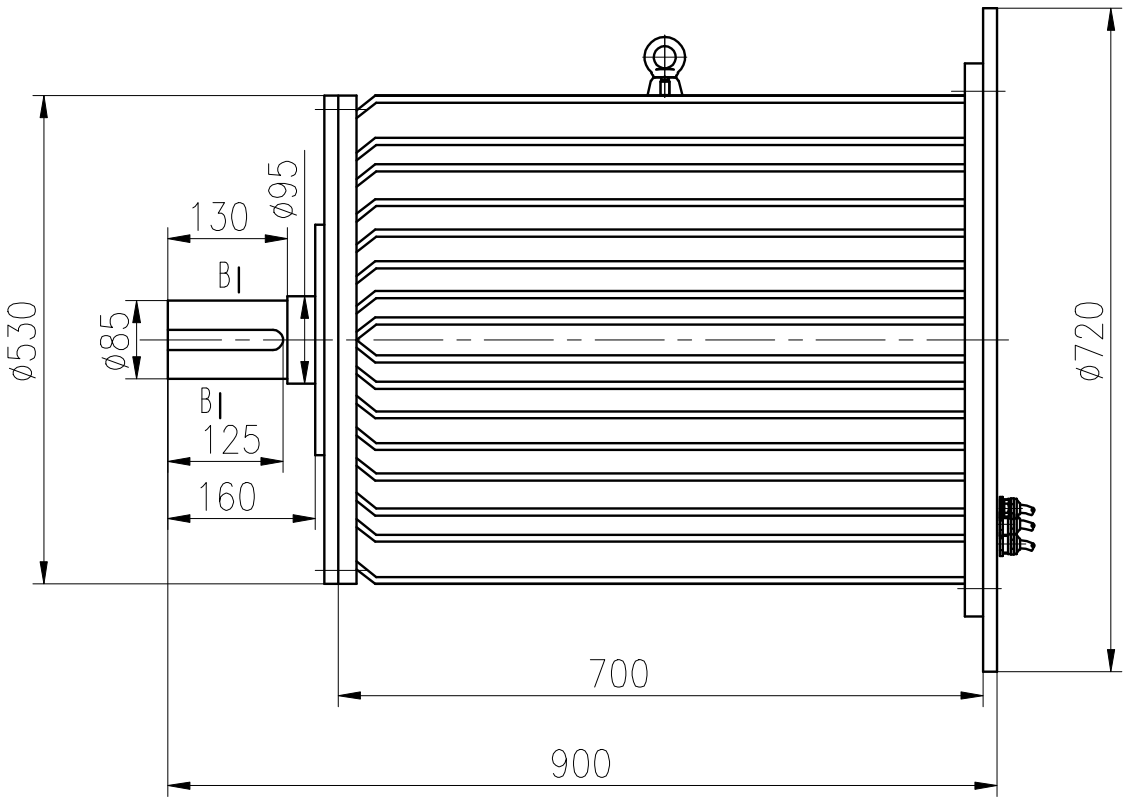

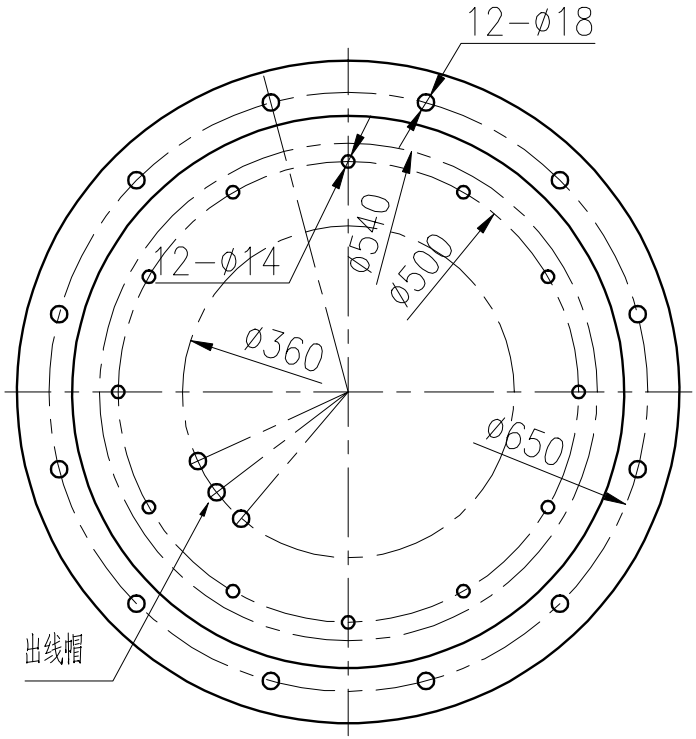

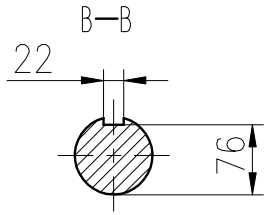

借通用件登记							
描 图							
校 描							
旧底图总号							
签 字							
日 期							

标记	处数	更改文件号	签字	日期	业务图		包头市天隆永磁电机制造有限责任公司
设计		标准化			图样标记	重量	比例
审核							1:1
工艺		日期			共 页	第 页	

永磁发电机

FFL-20kw/100rpm/AC400V